Hipak G2

96665377 HIPAK LED25000-840 HF WD GEN2

IP65	IK08	⏚	CE	850°C	Ta -30 +50

Hipak G2

Luminaire LED pour locaux de grande hauteur IP65, un seul point de suspension, avec optique à faisceau Extensif. Electronique, non gradable , pour une alimentation 220-240V, 50/60Hz. Classe électrique I. IK08. Corps avec ailettes aluminium fonderie permettant le refroidissement du luminaire et des composants. Diffuseur/Lentilles : Polycarbonate (PC). Equipé d'une connexion électrique à installation rapide. Livré avec LED 4 000 K.

Dimensions : Ø440 x 140 mm
Puissance du luminaire: 200 W
Poids : 7,4 kg

TLG_HIPK_F_465.jpg

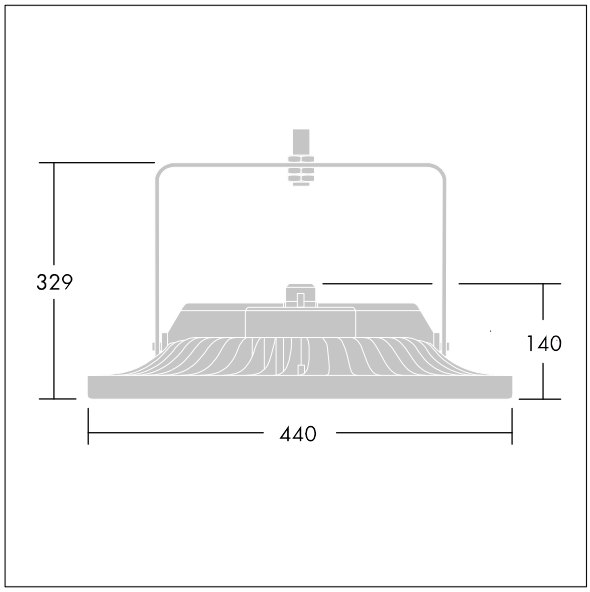

TLG_HIPK_M_250.wmf

Toutes les valeurs marquées d'un * sont des valeurs nominales. Thorn utilise des composants testés et éprouvés, en provenance des meilleurs fournisseurs. Dans certains cas isolés, il se peut qu'il y ait des pannes de nature technologique au niveau des LED individuels, pendant le cycle de vie nominal du produit. Les normes internationales fixent la tolérance du flux initial et de la charge associée à ± 10 %. Sauf indication contraire, les valeurs sont applicables pour une température ambiante de 25 °C.

Les produits de Thorn Lighting sont perfectionnés en permanence. Nous nous réservons le droit d'apporter des modifications à nos produits sans autres publications.
© Thorn Lighting

Hipak G2

96665377 HIPAK LED25000-840 HF WD GEN2

Les produits de Thorn Lighting sont perfectionnés en permanence. Nous nous réservons le droit d'apporter des modifications à nos produits sans autres publications.
© Thorn Lighting