THORN

96632641 <ORUS 1L50-827 BPS CL2 BOL RD-NB GY

ISO 9223 C3	IP66	IK10		CE		

Lanterne d’éclairage routier LED novatrice Borne montée à bas niveau et incorporant la technologie Flat Beam®. 1 LED à 500mA. Optique Equipé d'un 50% circuit de réduction de puissance, qui entre en vigueur 3 heures avant et 5 heures après un minuit calculé. Il peut être désactivé à l'installation avec un interrupteur interne facilement accessible. Route, sans coupe-flux, pouvant atteindre des normes d’éclairage à une hauteur de fixation de 0,9 m. IP66, IK10, Classe électrique II. Boîtier : aluminium fonderie, thermopoudré texturé gris clair 150 sablé. Boîtier : Polycarbonate (PC) traité anti-UV et protégé contre les graffitis avec un traitement extra résistant aux rayures. Fixations : Acier inox, traitement Ecolubric®. Livré avec LED 2 700 K.

En raison des exigences de calcul uniques de ce produit, les données photométriques ne sont pas fournies ici mais vous pouvez obtenir des conseils de design auprès de votre représentant le plus proche.

Dimensions : 474 x 453 x 855 mm
Poids : 22,4 kg
Puissance du luminaire: 21 W

TLG_ORUS_F_LEDBOLPDB.jpg

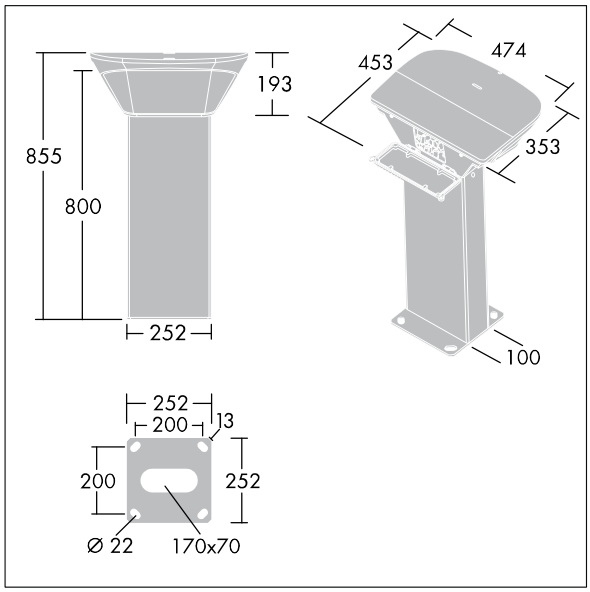

TLG_ORUS_M_LDLED1.wmf

Ce produit contient une source lumineuse de classe d’efficacité énergétique E.

Toutes les valeurs marquées d'un * sont des valeurs nominales. Thorn utilise des composants testés et éprouvés, en provenance des meilleurs fournisseurs. Dans certains cas isolés, il se peut qu’il y ait des pannes de nature technologique au niveau des LED individuels, pendant le cycle de vie nominal du produit. Les normes internationales fixent la tolérance du flux initial et de la charge associée à ± 10 %. Sauf indication contraire, les valeurs sont applicables pour une température ambiante de 25 °C.

Les produits de Thorn Lighting sont perfectionnés en permanence. Nous nous réservons le droit d'apporter des modifications à nos produits sans autres publications.
© Thorn Lighting