Olsys Street

Lanterne urbaine sobre et polyvalente, à la pointe de la technologie LED, pour plus de performance et d'efficacité

- Lanterne robuste disponible en 2 tailles avec lentilles ou micro réflecteurs, pour les projets routiers jusqu'à la classe d'éclairage M3
- Système de réduction de puissance autonome désactivable sur site
- Coût global réduit avec un système de gestion thermique optimisé, permettant une longue durée de vie
- Esthétique discrète coordonnée aux luminaires de la gamme Olsys Area et disponible avec un large choix de types de fixation et d'ensembles de mâts

Photographies, dessins et données photométriques sont communiqués à titre informatif. Pour prendre connaissance de données spécifiques sélectionnez le produit concerné.

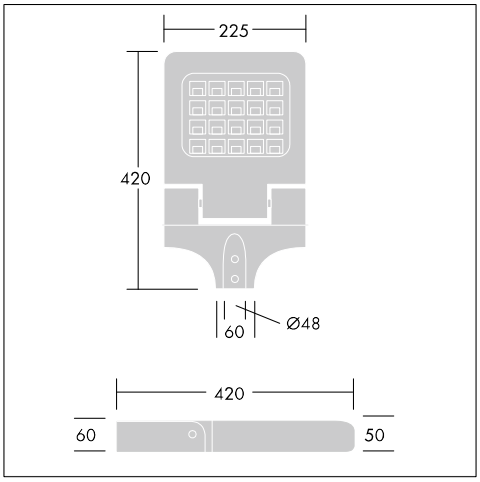

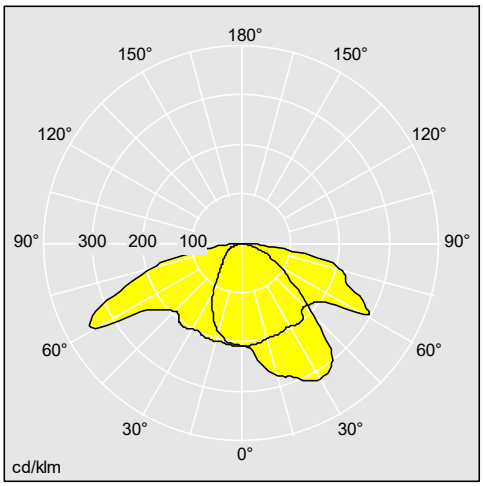

96274078

Matériaux / Finitions

- Corps : fonderie d'aluminium (AS9U) finition peinture poudre gris clair Akzo 150 sablé
- Fermeture : polycarbonate clair traité anti-UV (taille 1) ou verre trempé (taille 2)
- Optiques : polycarbonate (taille 1) ou micro réflecteurs en aluminium anodisé à haute réflectivité (taille 2)
- Visserie : acier inoxydable
- Crosses et accessoires de fixation : aluminium finition peinture poudre gris clair Akzo 150 sablé

Classe de corrosion standard C3 conformément à ISO 9223 :2012

Installation / Montage

Les accessoires de montage et de fixation sont livrés séparément.
Le produit est livré pré-câblé avec connecteur
Hauteurs de montage recommandées :
Olsys Street 1 : 4 m
Olsys Street 2 : 6 à 8 m
Mâts et équerres coordonnés : cylindro-coniques ou incurvés
Accès au boîtier de commande (échangeable) par 4 vis sur le couvercle
Convient pour une plage de températures ambiantes de -30 à +50°C

ENEC, IP66, IK08, Beam_Post top_2, Beam_Bracket_1, Beam_eControl_A, SC1, SC2, CE, Ta=50°C, LED

Les produits de Thorn Lighting sont perfectionnés en permanence. Nous nous réservons le droit d'apporter des modifications à nos produits sans autres publications.
© Thorn Lighting

Olsys Street

Données commerciales Pour un ensemble complet, veuillez commander un luminaire, un accessoire de montage et un mât.

Désignation	ILCOS	Culot	Poids (kg)	Code SAP
Olsys 1 street - Luminaire				
OLSYS1 12L70 740 CL1 BP5 STR	LED		2,9	96633536
OLSYS1 12L70 730 CL2 BP5 STR	LED		2,9	96633537
OLSYS1 12L70 730 CL1 BP5 STR	LED		2,9	96633538
OLSYS1 12L70 740 CL2 BP5 STR	LED		2,9	96633535
Olsys 1 street - Accessoires de fixation				
<OLSYS1 MLE 60MA			1,2	96262297
OLSYS1 MTP 60/76			1,4	96262298
OLSYS1 MTP 60/76 x2			2,1	96262299
OLSYS1 BRA 500MM MTP			3,9	96262300
OLSYS1 BRx2 1000MM MTP			6,9	96262301
OLSYS1 MLE 47MA			1	96262302
Olsys 2 street - Luminaire				
OLSYS2 36L70 740 CL2 BP8 STR	LED		8,75	96633547
OLSYS2 36L70 740 CL1 BP8 STR	LED		8,75	96633548
OLSYS2 36L70 730 CL2 BP8 STR	LED		8,75	96633549
OLSYS2 36L70 730 CL1 BP8 STR	LED		8,75	96633550
Olsys 2 street - Accessoires de fixation				
OLSYS2 BRA 500MM MTP			5,3	96262306
OLSYS2 BRx2 1000MM MTP			10	96262307
OLSYS2 MLE 47MA			2,5	96262308
OLSYS2 MLE 60MA			2,6	96262303
OLSYS2 MTP 60/76			2,9	96262304
OLSYS2 MTP 60/76 x2			5	96262305
OLSYS2 MWA STR			0,6	96267967

Les produits de Thorn Lighting sont perfectionnés en permanence. Nous nous réservons le droit d'apporter des modifications à nos produits sans autres publications.
© Thorn Lighting